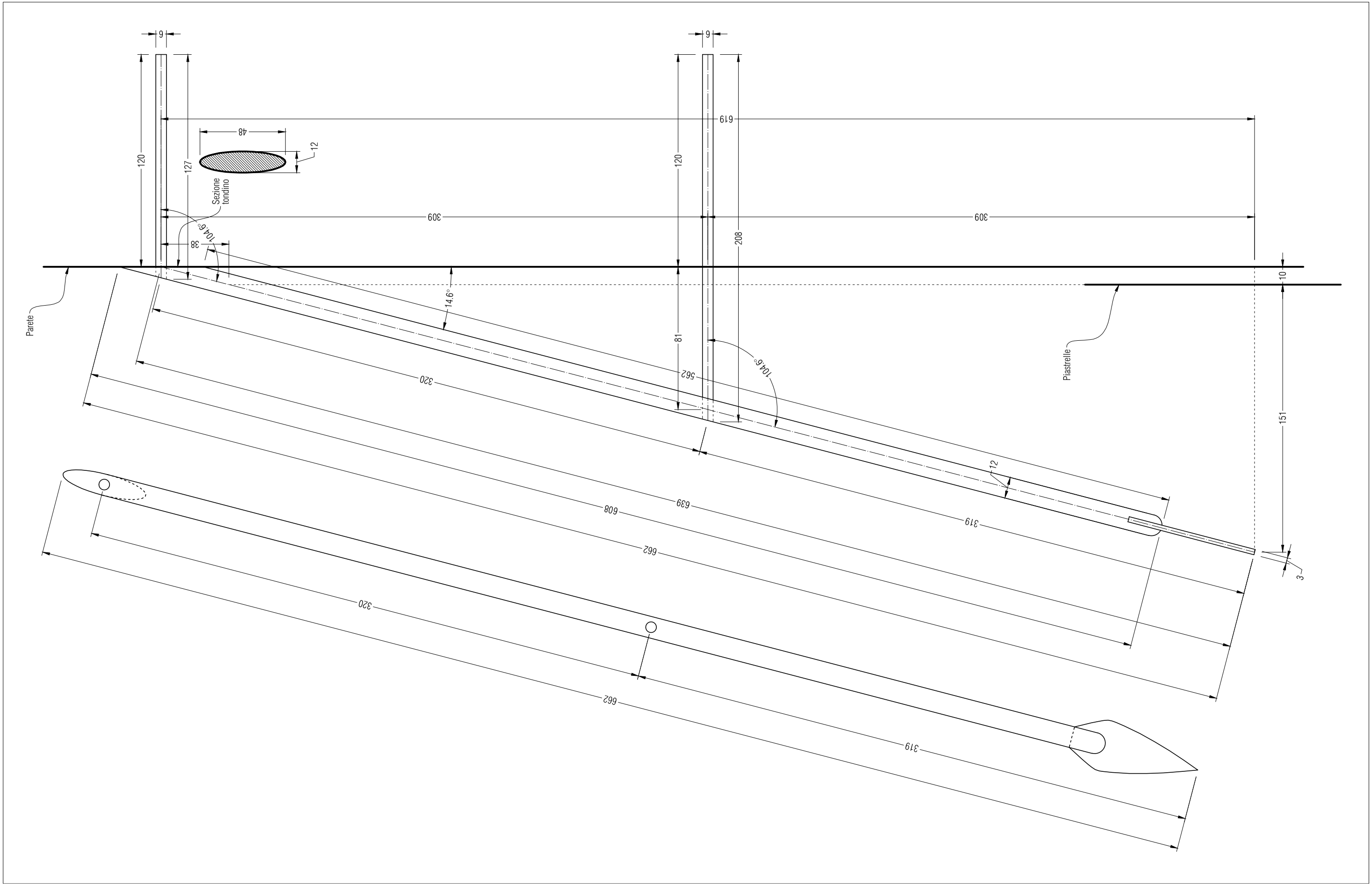
6
120
127
48
12
Sezione tondino
309
38
104.6°
14.6°
Parete
320
562
639
608
662
319
6
120
619
309
208
81
104.6°
12
Piastrelle
10
151
3
320
662
319